GÖTTGENS INDUSTRIEARMATUREN	**Pneumatischer Stellantrieb** ***Pneumatic actuators*** Typ DA – doppelwirkend ÷ *type DA - double acting* Typ SR – einfachwirkend ÷ *type SR – spring return*	**08-DA/SR-1** **01 / 2011**

KENNDATEN:	NOMINAL VALUES:
– Steuerluftdruck max. 8 bar. – Betriebstemperatur: Standardausführung (-20°C; +85°C), Hochtemperaturausführung (-20°C; +150°), Niedrigtemperaturausführung (-40°C; +85°C). – Werksseitige Schmierung entsprechend der Antriebslebensdauer. – Werksseitige 100% Prüfung.	– Pressure rating max 8 bar. – Temperature range: standard (-20°C; +85°C), high (-20°C; +150°C), low (-40°C; +85°C). – Pre lubricated for life of actuator on assembly. – Fully tested on manufacture 100%.
ROTATIONSBEGRENZUNG 0-90°: – Für Model 52-140. • Standardausführung ±5°, im Uhrzeigersinn und gegen den Uhrzeigersinn, mittels der ausserhalb der Luftversorgungskammern positionierten Einstellschrauben. • Anschlagscheibe mit abgeflachten Stirnseiten um Handbetaetigung zu gewährleisten. • Standard optische Stellungsanzeigen. – FÜR MODEL 160-200-270. • Standard optische Stellungsanzeigen. • Zubehoer für ±5°, im Uhrzeigersinn auf Anfrage erhaeltlich.	ROTATION ADJUSTMENT 0-90°: – From MOD. 52 up to 140. • Standard ± 5° in both clockwise and counterclockwise direction by means of adjusting screws outside the internel air supply chambers. • Adjusting cam with plane faces for manual intervention. • Standard optic position indicators. – MOD. 160-200-270 . • Standard ± 5° in counterclockwise direction by means of adjusting screws in the caps. • Kit for ± 5° in clockwise direction available upon request.

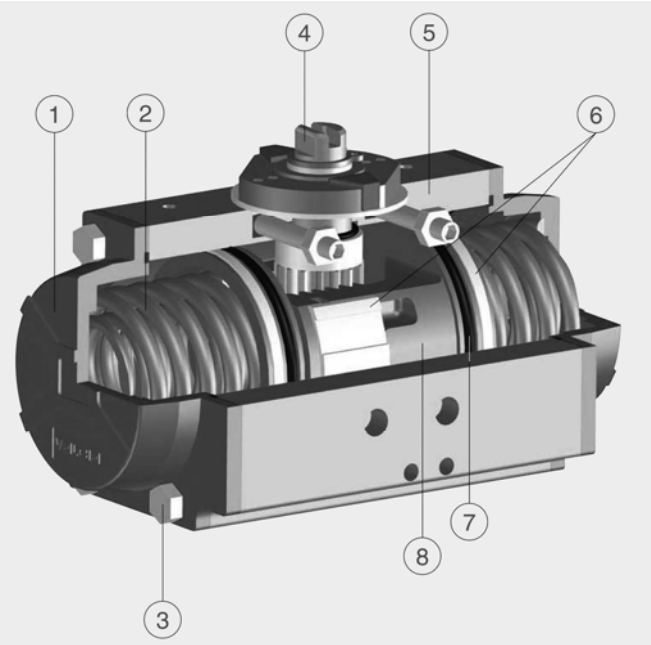

1. Endkappen aus Aluminiumdruckguss
   die cast aluminium end caps
2. Konzentrische Federsätze
   concentring spring sets
3. Montageschrauben
   assembling screw
4. Ritzelwelle aus Stahl
   pinion made in steel
5. Gehäuse aus strangextrudiertem Aluminium UNI 6060
   body manufactured from extruded aluminium UNI 6060
6. Kolbenführung aus POM
   piston guides in POM
7. Dichtungen
   seals
8. Kolben aus Aluminiumdruckguss
   piston made from cast aluminium

Industriearmaturen Göttgens GmbH • Neustr.24 • D-52146 Würselen • Tel.: 02405 / 8000-0 • Fax: 02405 / 8000-29
www.goettgens-gmbh.com info@goettgens-gmbh.com

Abmessungen Modell 52 bis 140
dimensions from model 52 to 140

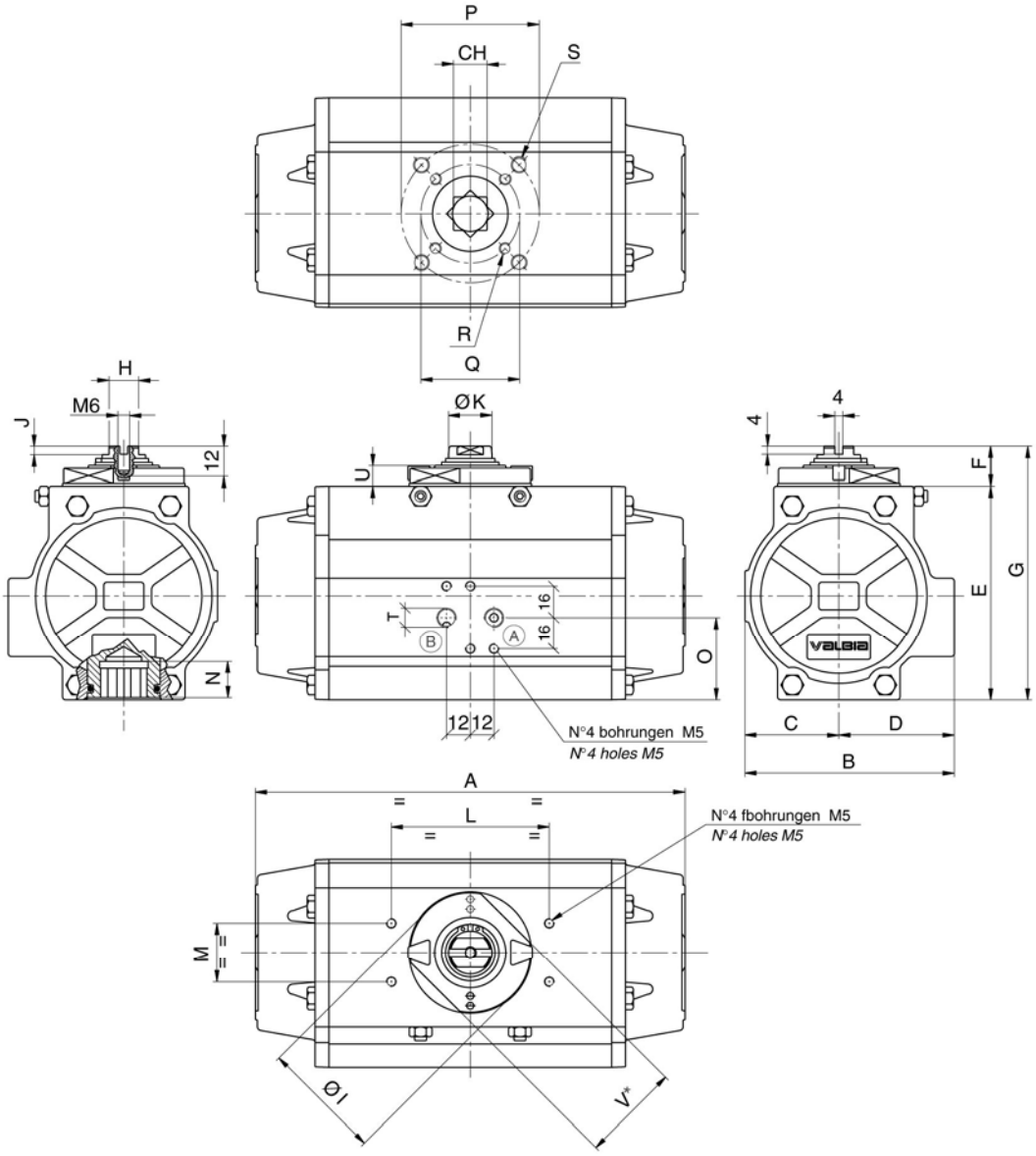

* Für mod. 52 bis 100
* For mod. from 52 to 100

** Auf anfrage F04
** F04 upon request

(A) Rotation entgegen uhrzeigersinn
CCW rotation

(B) Rotation uhrzeigersinn
CW Rotation

MOD.	Lochbild hole pattern ISO 5211	CH	A	B	C	D	E	F	G	H	ØI	J	ØK	L	M	N	O	P	Q	R	S	T ISO 7/1	U	V
52	** F03-F05	11	139,5	71	30	41	69,5	20	89,5	9	42	6	12	80	30	12	26,5	50	36	M5X7,5	M6X9	1/8"	9	38
63	F05 - F07	14	162	80,5	35,5	45	80,5	20	100,5	11	48	6	15	80	30	16	27,5	70	50	M6X8	M8X12	1/8"	9	41
75	F05 - F07	17	207	94,5	42	52,5	97	20	117	13	61	4,5	19	80	30	19	35	70	50	M6X8	M8X12	1/8"	10,5	50
85	F05 - F07	17	237,5	106	47,5	58,5	108,5	20	128,5	15	61	4,5	22	80	30	19	42	70	50	M6X8	M8X12	1/8"	10,5	50
100	F07 - F10	17	271,5	123	55	68	121,5	20	141,5	15	61	4,5	22	80	30	20,5	50	102	70	M8X8	M10X14	1/4"	10,5	50
115	F07 - F10	22	328	137	64	73	141,5	30	171,5	22	84	7,5	32	130	30	24	50	102	70	M8X12	M10X15	1/4"	16	-
125	F07 - F10	22	366	148	68	80	153,5	30	183,5	22	84	7,5	32	130	30	24	61	102	70	M8X12	M10X15	1/4"	16	-
140	F10 - F12	27	428	164	76,5	87,5	176	30	206	24	88	7	35	130	30	29	71	125	102	M10X15	M12X18	1/4"	16	-

Abmessungen Modell 32 – 160 – 200 – 270
dimensions model 32 – 160 – 200 - 270

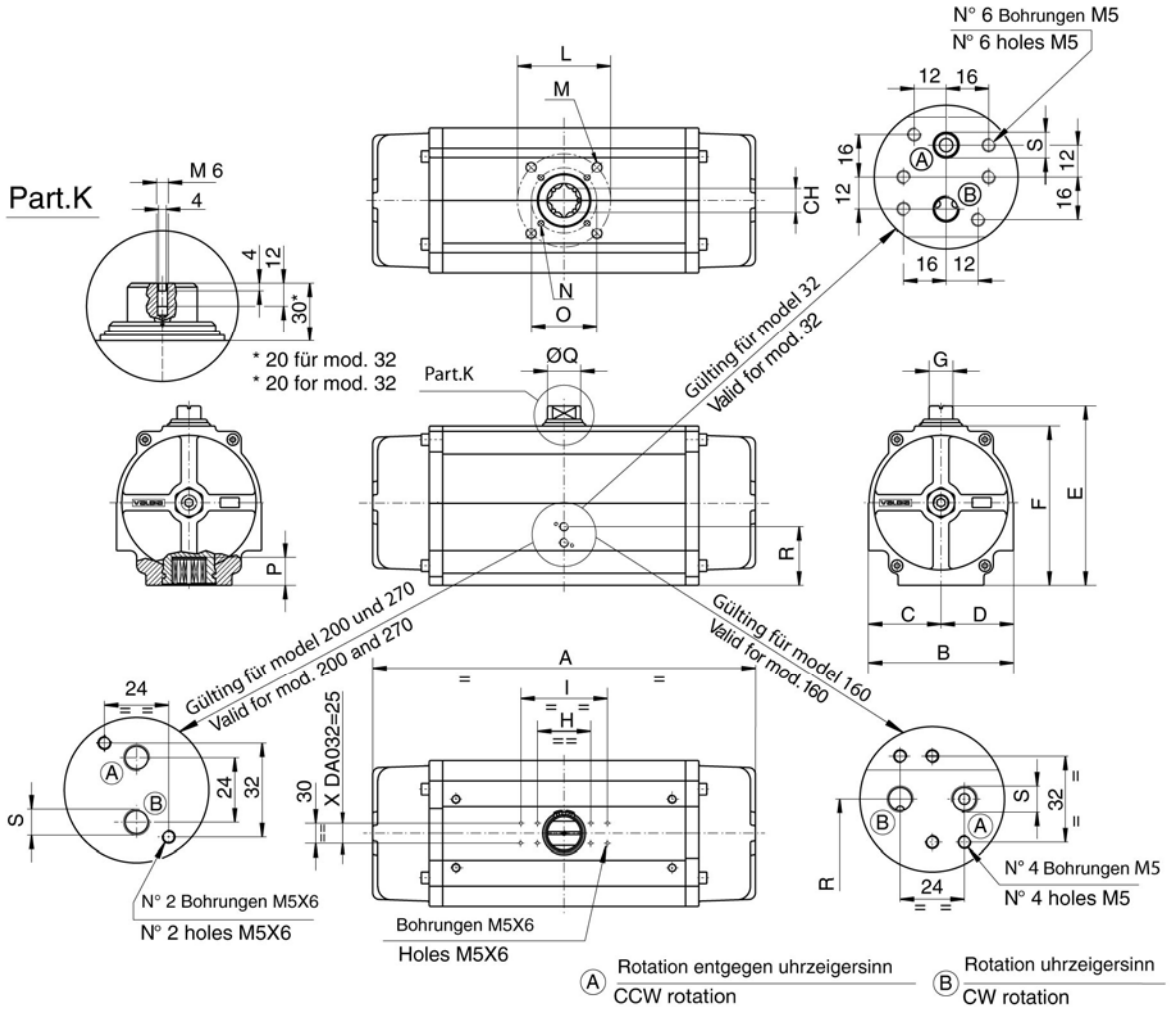

MOD.	Lochbild hole pattern ISO 5211	CH	A	B	C	D	E	F	G	H	I	L	M	N	O	P	ØQ	R	S ISO 7/1	T	U	V	W
32	F03	9	110	45	22,5	22,5	65	45	10	50	-	36	M5X7,5	-	-	12	11,8	-	1/8”	-	-	-	-
160	F10 - F12	27	522	187	87	100	218	188	30	80	130	125	M12X18	M10X15	102	32	35	81,5	1/4”	160	45	56	63,5
200	F14	36	575	218	109	109	269	239	36	80	130	140	M16X25	-	-	39	50	88	1/4”	190	51,5	64	79
270	F16	46**	672	290	145	145	361	331	36	80	130	165	M20X30	-	-	52	50	121	1/4”	230	68	79	111

** Vierkant 45° versetzt - Only square connection at 45°

KIT ZUR ENDLAGENEINSTELLUNG OPTIONAL FÜR MOD. 160 - 200 - 270
ACTUATOR WITH CLOSED POSITION ADJUSTMENT OPTIONAL MOD. 160 - 200 - 270

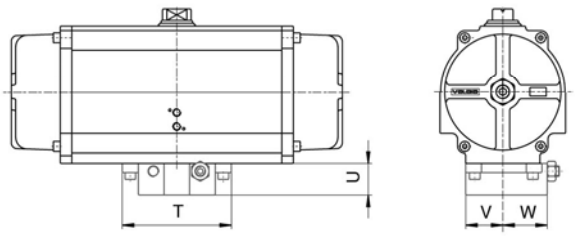

GÖTTGENS INDUSTRIEARMATUREN	**Pneumatischer Stellantrieb** ***Pneumatic actuators*** Typ DA – doppelwirkend ÷ *type DA - double acting* Typ SR – einfachwirkend ÷ *type SR – spring return*	**08-DA/SR-4** **01 / 2011**

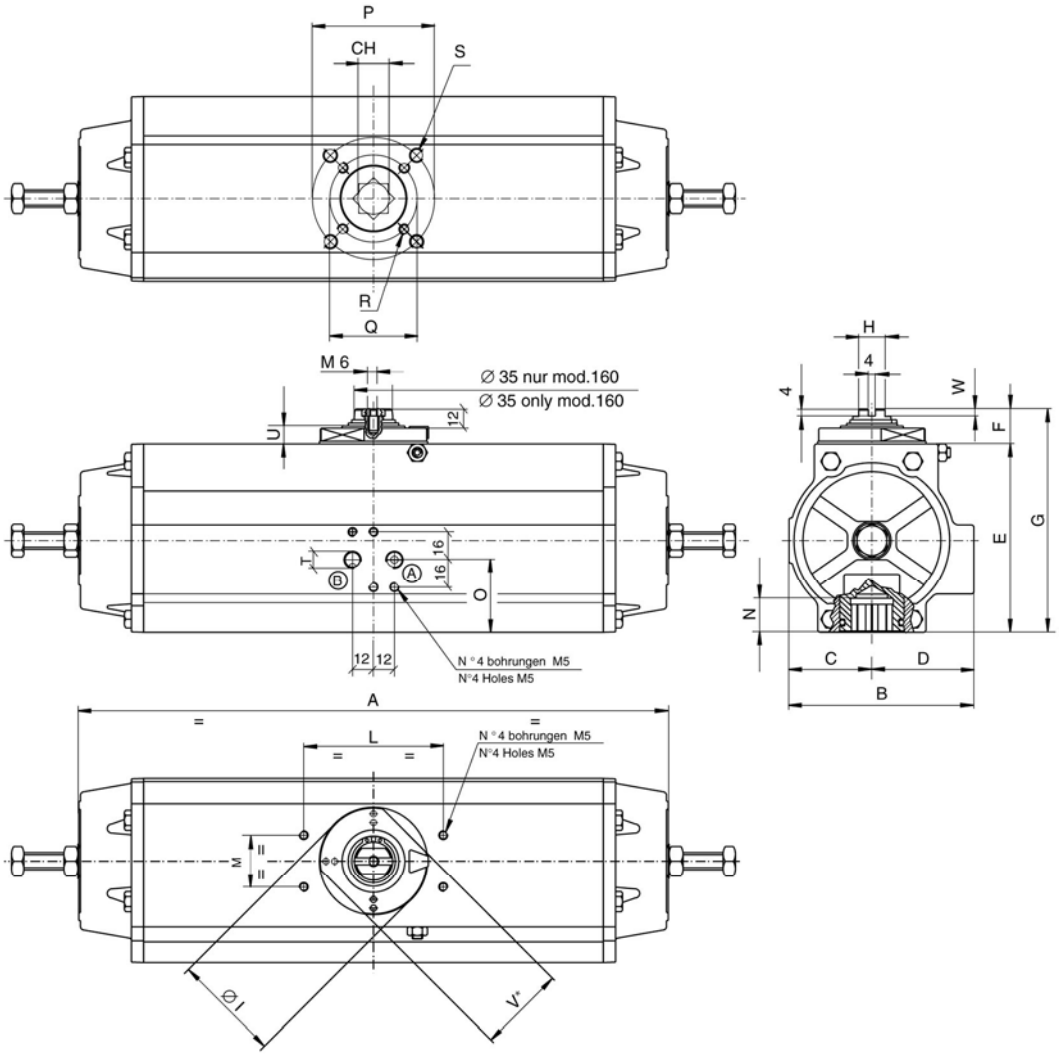

* Für mod. 52 bis 100
* For mod. from 52 to 100

** Auf anfrage F04
** F04 upon request

(A) Rotation entgegen uhrzeigersinn
CCW rotation

(B) Rotation uhrzeigersin
CW Rotation

MOD.	Lochbild hole pattern ISO 5211	CH	A	B	C	D	E	F	G	H	ØI	L	M	N	O	P	Q	R	S	T ISO 7/1	U	V	W
52	F03-F05**	11	196	71	30	41	69.5	20	89,5	9	42	80	30	12	26.5	50	36	M5X7,5	M6X9	1/8"	9	38	6
63	F05 - F07	14	231	80.5	35.5	45	80.5	20	100.5	11	48	80	30	16	27.5	70	50	M6X8	M8X12	1/8"	9	41	6
75	F05 - F07	17	295	94.5	42	52.5	97	20	117	13	61	80	30	19	35	70	50	M6X8	M8X12	1/8"	10.5	50	4.5
85	F05 - F07	17	338	106	47.5	58.5	108.5	20	128.5	15	61	80	30	19	42	70	50	M6X8	M8X12	1/8"	10.5	50	4.5
100	F07 - F10	17	384	123	55	68	121.5	20	141.5	15	61	80	30	20.5	50	102	70	M8X8	M10X14	1/4"	10.5	50	4.5
115	F07 - F10	22	472	137	64	73	141.5	30	171.5	22	84	130	30	24	50	102	70	M8X12	M10X15	1/4"	16	-	7.5
125	F07 - F10	22	531.5	148	68	80	153.5	30	183.5	22	84	130	30	24	61	102	70	M8X12	M10X15	1/4"	16	-	7.5
140	F10 - F12	27	601	164	76.5	87.5	176	30	206	24	88	130	30	29	71	125	102	M10X15	M12X18	1/4"	16	-	7
160***	F10 - F12	27	666	187	87	100	188	30	218	30	-	80/130	30	32	81.5	125	102	M10X15	M12X18	1/4"	-	-	-

Irrtum und Änderungen vorbehalten – Errors excepted, subject to change

Industriearmaturen Göttgens GmbH • Neustr.24 • D-52146 Würselen • Tel.: 02405 / 8000-0 • Fax: 02405 / 8000-29
www.goettgens-gmbh.com info@goettgens-gmbh.com